简单可靠

Reliable&Simple

PACKAM®
国御智能

国御智能装备（苏州）有限公司

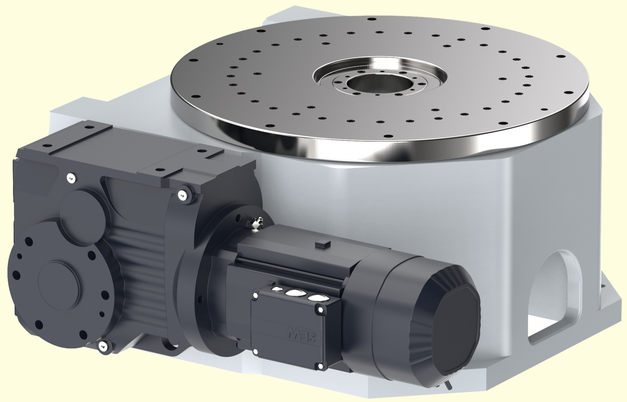

我们的凸轮在尺寸上尽可能的大，尽可能的增大转子的直径，从而提高转台的整体刚性和稳定性。

9 规格

17 尺寸

2 控制方式

最大承载 **50** 吨

150-2000 mm旋转盘直径

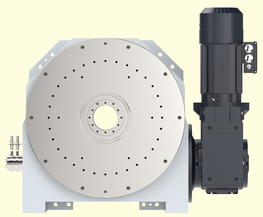

TC固定位置旋转分度台
高负载和高稳定性，
简单平稳可靠。

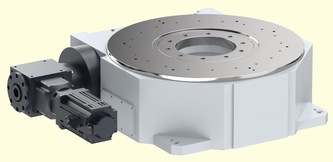

CR可编程式旋转分度台
轻量化、重负载，
具有高精度和高动态性。

平缓的运动
通过改良的凸轮曲线使运动更平滑稳定，从而延长分度台的使用寿命，效率更高。

PACKAM®

国御智能